Affûteuse pour Forets JDG-0332

France
TOOL FRANCE SARL
9 Rue des Pyrénées,
91090 LISSES, France
www.promac.fr

CE-Conformity Declaration
CE-Konformitätserklärung
Déclaration de Conformité CE

Product / Produkt / Produit:
Oscillating edge sander / Oszillierende Kantenschleifmaschine / Ponceuse de bord oscillante

JDG-0332

Brand / Marke / Marque:
PROMAC

Manufacturer / Hersteller / Fabricant:
TOOL FRANCE SARL
9 Rue des Pyrénées, 91090 LISSES, France

We hereby declare that this product complies with the regulations
Wir erklären hiermit, dass dieses Produkt der folgenden Richtlinie entspricht
Par la présente, nous déclarons que ce produit correspond aux directives suivantes

2006/42/EC
Machinery Directive
Maschinenrichtlinie
Directive Machines

2014/30/EU
electromagnetic compatibility
elektromagnetische Verträglichkeit
compatibilité électromagnétique

designed in consideration of the standards
und entspechend folgender zusätzlicher Normen entwickelt wurde
et été développé dans le respect des normes complémentaires suivantes

EN ISO 12100:2010
EN 60204-1:2006/A1:2009

Responsible for the Documentation / Dokumentations-Verantwortung / Résponsabilité de Documentation:

Head Product-Mgmt. / Leiter Produkt-Mgmt. / Resp. Gestion des Produits
TOOL FRANCE SARL

2019-07-18 Christophe SAINT SULPICE, General Manager
TOOL FRANCE SARL

FR Manuel d'Utilisation

1.0 **A propos de ce Manuel**

Ce Manuel, mis à disposition par Tool France, est destiné à vous guider dans les procédures pour un fonctionnement sécurisé et une maintenance adaptée de l'**Affûteuse pour Forets Modèle JDG-0332 de PROMAC**. Ce Manuel comporte les consignes relatives à la sécurité, les procédures générales de fonctionnement, les instructions relatives à la maintenance et la nomenclature des pièces. Cette machine a été conçue et fabriquée pour garantir un fonctionnement sur le long terme et d'en tirer le meilleur parti, sous réserve qu'elle soit utilisée conformément aux instructions figurant dans le présent Manuel.

Ce Manuel doit être conservé, il devra également être remis au nouveau propriétaire en cas de cession de la machine.

2.0 **Table des Matières**

Chapitre **Page**

1.0 A propos de ce Manuel....3
2.0 Table des Matières....3
3.0 Consignes importantes relatives à la sécurité....4-5
4.0 Spécifications....6
5.0 Description de la machine....7
6.0 Fonctionnement....8-9
7.0 Nettoyage et maintenance....9
8.0 Remplacement de la meule....9-10
9.0 Pièces de rechange....11-22
10.0 Schéma de branchement....23
Protection de l'Environnement....24
Garantie....25

3.0 **CONSIGNES IMPORTANTES RELATIVES A LA SECURITE**

LIRE ATTENTIVEMENT TOUTES LES CONSIGNES AVANT D'UTILISER LA MACHINE.

⚠ – Pour limiter les risques de blessures :

1. Lire attentivement et bien comprendre le Manuel d'utilisation avant d'assembler ou de faire fonctionner l'équipement.
2. Lire les étiquettes d'avertissement placées sur la machine et figurant dans ce Manuel, et assurez-vous de bien les comprendre.
3. Remplacer les étiquettes d'avertissement si celles-ci se dégradent ou se détachent.
4. Cette machine est conçue et destinée à être utilisée uniquement par du personnel dûment formé et expérimenté. Si vous n'êtes pas familiarisé avec ce type de machine, vous ne devez pas l'utiliser tant que vous n'aurez pas suivi une formation adaptée et tant que vous n'aurez pas acquis les connaissances nécessaires.
5. Ne pas utiliser cette machine pour un usage autre que celui pour lequel elle est conçue. Dans le cas contraire, TOOL France/JPW Industries n'assumera aucun garantie réelle ou implicite et déclinera toute responsabilité en cas de blessures susceptibles d'être occasionnées par ladite utilisation.
6. Portez toujours des lunettes de sécurité et une protection faciale homologuées pour utiliser la machine (les verres classiques résistent uniquement aux chocs et *ne sont pas* des verres de sécurité).
7. Avant de faire fonctionner la machine, retirez cravate, bagues, montres et autres bijoux, et retroussez les manches au-dessus des coudes. Enlevez les vêtements amples et attachez les cheveux longs. L'utilisation de chaussures antidérapantes et d'un plancher antidérapant est recommandée. **Ne pas** porter de gants.
8. Portez une protection acoustique (bouchons par exemple) si la machine est utilisée de façon prolongée.
9. Certaines particules générées par l'usinage peuvent renfermer des substances chimiques que l'on sait cancérigènes, susceptibles d'engendrer des malformations congénitales et autres pathologies de l'appareil de reproduction. Ci-dessous quelques exemples de ces substances chimiques :
   - Le plomb dans les peintures au plomb,
   - La silice crystalline contenue dans les briques, le béton et autres produits de maçonnerie,
   - Arsenic et chrome contenus dans du bois chimiquement traité.

   Le risque dépend de la fréquence à laquelle vous êtes exposé à ces substances chimiques. Pour réduire les risques, vous devez travailler dans un local bien aéré et porter des équipements de sécurité homologués, comme des masques de protection faciale ou antipoussières, spécialement conçus pour filtrer les particules microscopiques.
10. Ne pas faire fonctionner la machine si vous êtes fatigué, sous l'emprise de drogues, d'alcool ou de médicaments.
11. Assurez-vous que l'interrupteur est sur **OFF** avant de raccorder la machine à l'alimentation générale. Désactivez toutes les commandes avant de débrancher la machine.
12. Assurez-vous que la machine est correctement raccordée à la terre. Raccordez la machine à une prise de terre appropriée. Voir les Instructions relatives à la mise à la terre.
13. Débranchez la machine de la prise d'alimentation pour effectuer des travaux de réglage ou de maintenance.
14. Retirez les clés et outils de réglage. Habituez-vous à contrôler que les clés et outils de réglage sont retirés de la machine avant de la mettre en route.
15. Ne pas enlever les capots de protection lorsque la machine tourne. Si les capots doivent être retirés pour une maintenance, procéder avec précaution et remettre les capots en place dès que la maintenance est achevée.
16. Vérifiez si des pièces sont endommagées. Avant de continuer à utiliser la machine, un capot ou toute autre pièce endommagée doit être contrôlé(e) avec soin pour évaluer s'il/si elle est toujours fonctionnel(le) pour réaliser l'objectif auquel il/elle est destiné(e). Vérifiez l'alignement des pièces mobiles, le montage et toute autre condition pouvant avoir un impact sur le fonctionnement. Un capot ou toute autre pièce endommagé(e) doit être correctement réparé(e), ou remplacé(e).
17. Veillez à ce que la zone de travail ait un encombrement suffisant, avec un éclairage vertical non éblouissant.
18. Le sol dans le périmètre de la machine doit rester propre et exempt de tout rebut, huile ou graisse.
19. Maintenir les visiteurs à une distance suffisante de la zone de travail. **Eloigner les enfants**.
20. L'atelier doit être sécurisé, à l'épreuve des enfants, avec des verrous, des interrupteurs principaux, les clés de contact doivent être retirées.
21. Consacrez une pleine attention à votre travail. Regarder autour de soi, bavarder et « chahuter » sont des actes imprudents pouvant occasionner de graves blessures.
22. Adoptez une position ergonomique du corps et gardez une position équilibrée à tout moment de façon à ne pas tomber, ne pas vous adosser contre les parties mobiles. Ne vous penchez pas et n'exercez aucune force excessive pour exécuter une opération sur la machine.
23. Ne pas forcer sur un outil ou une fixation pour exécuter une tâche pour laquelle il ou elle n'a pas été conçue(e). Le bon outil permet de bien exécuter une tâche, de façon plus sécurisée.
24. La machine est destinée à fonctionner en intérieur. Pour réduire le risque d'électrocution, ne pas l'utiliser en extérieur ou sur des surfaces humides.
25. Ne pas manipuler des prises/connexions ou la machine avec des mains humides.
26. Utilisez les accessoires recommandés ; l'utilisation d'accessoires inadaptés peut être dangereuse.

27. Entretenez les outils avec soin. Les outils doivent être bien affûtés et rester propres pour en tirer le meilleur rendement, en toute sécurité. Respectez les instructions relatives à la lubrification et au remplacement des accessoires.
28. Arrêtez la machine et débranchez-la avant de procéder à un nettoyage.
29. Ne jamais laisser tourner la machine sans surveillance. Arrêtez la machine et vérifiez qu'elle est à l'arrêt complet avant de quitter votre poste de travail.
30. Retirez les objets qui ne sont pas fixes et autre pièce du périmètre de travail avant de démarrer la machine.
31. Débranchez la prise secteur si la machine n'est pas utilisée.
32. Assurez-vous que la pièce est bien serrée/bridée.

Familiarisez-vous avec les consignes de sécurité suivantes figurant dans le présent Manuel :

MISE EN GARDE : Signifie, qu'en l'absence de précautions, il y a un risque de blessure grave voire éventuellement mortelle.

ATTENTION : Signifie, qu'en l'absence de précautions, il y a un risque de blessure légère et/ou de dégradation éventuelle de la machine.

CONSERVEZ SOIGNEUSEMENT CES INSTRUCTIONS

AVERTISSEMENT :
Les symboles qui suivent vous informent des procédures de sécurité à respecter pour utiliser la machine.

Lire attentivement et bien comprendre le Manuel avant d'assembler ou de faire fonctionner la machine.

Portez toujours une tenue de travail adaptée.
Portez des lunettes de sécurité.
Portez une protection acoustique.

Portez toujours une tenue de travail adaptée.
Portez des chaussures de sécurité.
Retirez cravate, montres et bijoux.
Retroussez les manches au-dessus des coudes.
Enlevez les vêtements amples et attachez les cheveux longs.

Débranchez l'alimentation de la machine pour procéder à des réglages ou une maintenance de la machine.

Ne pas faire fonctionner la machine sous l'emprise de drogues, d'alcool ou de médicaments.

Ne pas porter de gants pour faire fonctionner la machine.

Les travaux de raccordement et de réparation sur l'installation électrique doivent être réalisés uniquement par un électricien qualifié.

N'introduisez jamais les mains dans la machine pendant qu'elle fonctionne ou est en passe de s'arrêter.

4.0 **Spécifications**

N° de modèle.....JDG-0332
Référence.....JDG-0332

Moteur et installation électrique :
Type de moteur.....Moteur CC
Puissance moteur.....0.25 kW
Vitesse moteur..... 4.400 t/min
Alimentation.....1~230V, PE, 50Hz

Rectification :
Meule diamant CBN ..... pour HSS
Meule diamant SCD (en option).....pour le carbure
Plage de rectification..... ∅ 3 (2.1) - ∅ 26 (32)

Angle de pointe .....95°-135°/85°140°

Pinces :
ER20.....11 pinces, Ø3 à Ø13
ER20 en option.....4 pinces, Ø2.5, Ø3.5, Ø4.5, Ø5.5
ER40..... 13 pinces, Ø14 à Ø26
ER40 en option..... 6 pinces, Ø27, Ø28, Ø29, Ø30, Ø31, Ø32
Porte-pince en option .....2 jeux, Ø31, Ø32

Dimensions et Poids :
Dimensions hors tout, machine montée (L x l x H).....355 x 215 x 300 mm
Dimensions à l'expédition (l x P x H)..... 400 x 260 x 300 mm
Poids net (approximatif)..... 34 kg
Poids à l'expédition (approximatif) ..... 36 kg

L = longueur ; l = largeur ; H= hauteur ; D= profondeur

Les spécifications de ce Manuel étaient d'actualité au moment de sa publication, mais du fait de sa politique d'amélioration continue, ***TOOL France /PROMAC*** *se réserve le droit de modifier à tout moment les spécifications, sans notification préalable et sans encourir d'obligations.*

5.0 **Description de la machine**

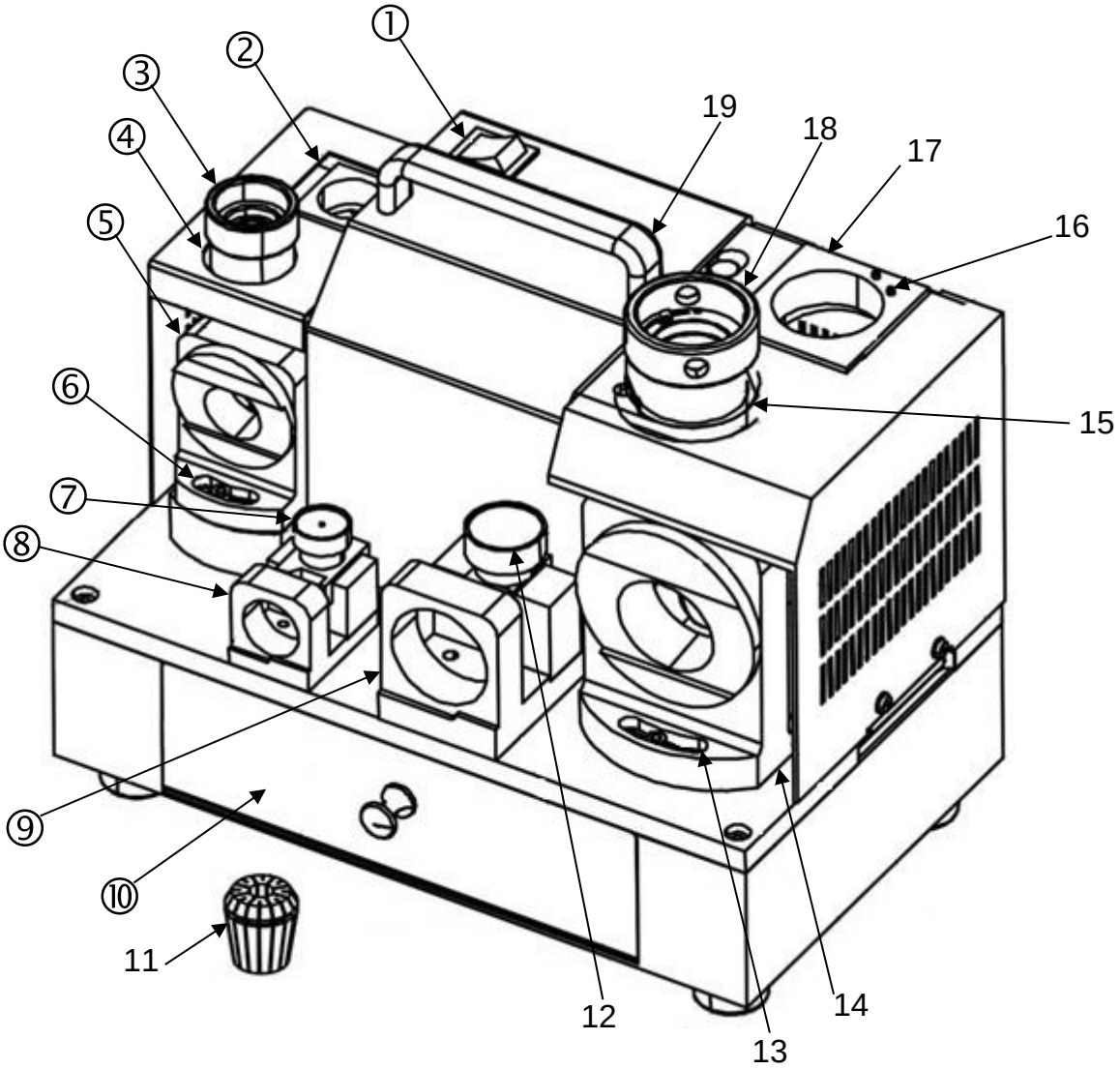

1. Interrupteur
2. Logement affûtage dépouille A
3. Mandrin porte-foret A
4. Logement correction de lèvre A
5. Logement angle de pointe A
6. Réglage de l'angle de pointe A
7. Molette de réglage A
8. Support d'alignement A (Φ2mm – ϕ12mm)
9. Support d'alignement B (Φ12.1mm – ϕ32mm)
10. Tiroir de rangement pour pinces
11. Pince
12. Molette de réglage B
13. Réglage de l'angle de pointe B
14. Logement angle de pointe B
15. Logement correction de lèvre B
16. Goupille
17. Logement affûtage dépouille B
18. Mandrin porte-foret B
19. Poignée

6.0 **Fonctionnement**

6.1. Mise en place du foret dans le mandrin porte-foret

*Veuillez suivre les étapes 6.1.1 et 6.1.2 pour mettre en place le foret dans le mandrin porte-foret (sans serrage)

6.1.1. Déterminer le diamètre de votre foret, puis sélectionner la pince et le mandrin à pince adaptés.

6.1.2. Introduire la pince dans le mandrin à pince à un angle de 45°, puis serrer légèrement l'écrou.

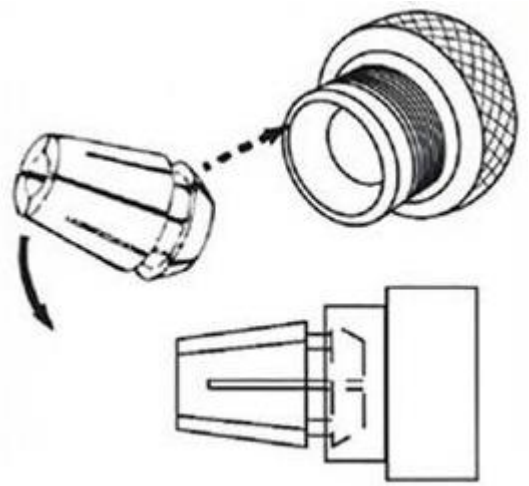

6.1.3. Insérer le foret dans le mandrin à pince et dévisser les écrous de 35 mm environ du mandrin à pince, mais ne pas trop serrer le foret.

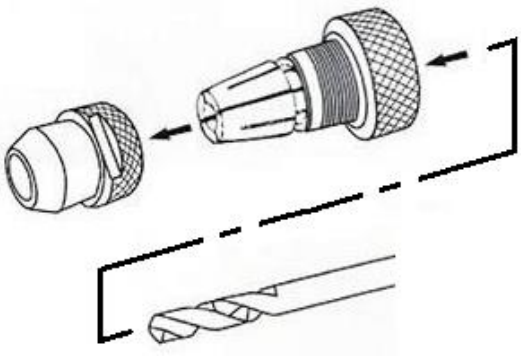

6.2. Alignement du foret

6.1.4. Réinitialiser bague graduée : tourner la bague dans le sens horaire jusqu'en butée, puis dans le sens antihoraire jusqu'au numéro correspondant à la taille du foret.

6.1.5. Insérer l'ensemble mandrin porte-foret et foret dans le logement du réglage, l'enclencher fermement. Tourner dans le sens horaire jusqu'en butée.

6.1.6. Mettre le foret et le tourner dans le sens horaire jusqu'en butée.

6.1.7. Tourner l'ensemble porte-foret et foret dans le sens horaire en butée et le bloquer.

6.1.8. Tourner l'ensemble porte-foret et foret légèrement dans le sens antihoraire pour le sortir avec précaution.

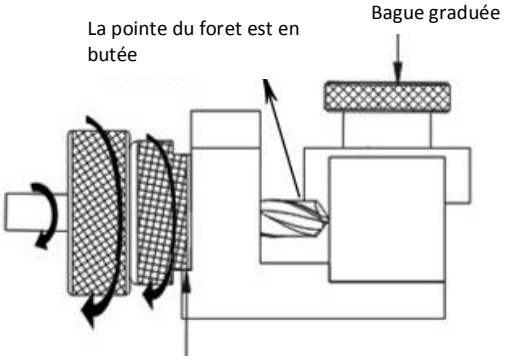

Pousser jusqu'en butée, puis tourner dans le sens horaire jusqu'au bout

*Veiller à ce que l'arête de coupe du foret soit parallèle à la rainure de l'écrou de serrage avant de démarrer l'opération. Si ce n'est pas le cas, procéder à un nouveau réglage.

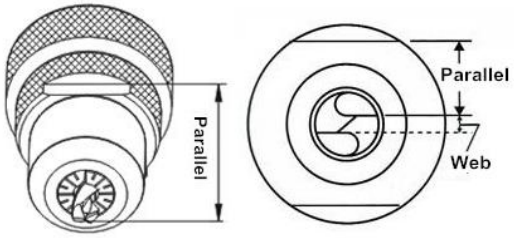

Attention : Si l'arête de coupe pointe vers le bas, il faut augmenter la graduation du sélecteur de réglage. Si elle est pointe vers le haut, il faut diminuer la graduation.

Lorsque la longueur de la goujure d'un foret diminue, le méplat du foret peut devenir plus épais. Pour un même diamètre de forets en conséquence, plus le foret est court et plus la graduation du sélecteur de réglage doit être incrémentée.

6.3. Affûtage de l'angle de pointe

Mettre l'interrupteur en marche et attendre que le moteur tourne de façon stable (environ 10 secondes), puis placer l'ensemble porte-foret et foret dans le logement d'affûtage de l'angle de pointe.

La rainure de l'écrou de serrage doit coïncider avec les deux goupilles du logement d'affûtage. Insérer le foret avec précaution jusqu'à ce qu'il soit en contact avec la meule.

Affûter le foret en le tournant vers la gauche et vers la droite jusqu'à disparition du bruit d'affûtage. Le retourner et répéter l'opération pour affûter le foret.

* La dimension des forets à affûter va de 2mm à 13mm

* L'angle de pointe du foret peut être ajusté entre 95° et 135°

* Ne pas tenir la queue du foret pendant l'affûtage, car cela aurait une répercussion négative sur la précision.

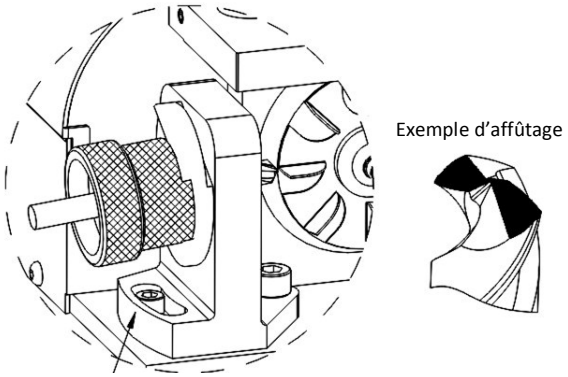

L'angle de pointe peut être ajusté entre 95° et 135°

6.4. Affûtage de l'angle de dépouille

Placer l'ensemble porte-foret et foret dans le logement d'affûtage de l'angle de dépouille. La rainure de l'écrou de serrage doit coïncider avec la goupille du logement d'affûtage. Insérer avec précaution le foret dans le dispositif d'affûtage jusqu'à ce qu'il soit en contact avec la meule. Affûter le foret en le tournant vers la gauche et vers la droite jusqu'à disparition du bruit d'affûtage. Le retourner et répéter l'opération pour affûter le foret.

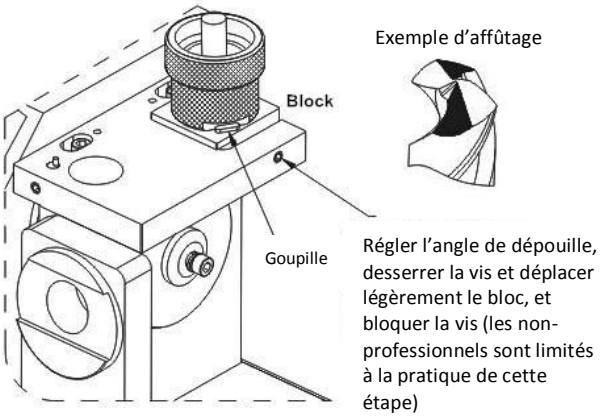

6.5. Amincissement de l'âme, correction de lèvre

Placer l'ensemble mandrin porte-foret et foret dans le logement de correction de lèvre. La rainure de l'écrou de serrage doit coïncider avec la goupille (B) du logement d'affûtage. Insérer avec précaution le foret dans le logement d'affûtage jusqu'à ce qu'il soit en contact avec la meule. Affûter le foret en le tournant vers la gauche et vers la droite jusqu'à disparition du bruit d'affûtage. Tourner la goupille (B), puis retourner à 180° et répéter l'opération pour affûter le foret.

Remarque : Utiliser la clé de 3 mm si nécessaire pour exécuter l'étape A. Plus le foret est proche de la meule et plus l'affûtage sera bon, plus la goupille est loin de la meule et moins l'affûtage sera efficace.

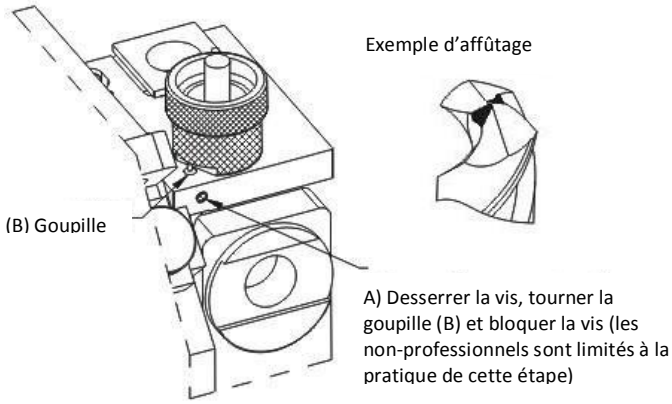

7.0 NETTOYAGE ET MAINTENANCE

Nettoyer l'ensemble de la machine avec un pistolet à air comprimé, particulièrement les alésages/orifices, avant et après utilisation.

8.0 REMPLACEMENT DE LA MEULE

8.1. Ouvrir le carter de la meule

8.1.1. Veiller à ce que la machine soit hors tension, et que la prise d'alimentation soit débranchée.

8.1.2. Desserrer la molette vissée avec une clé 6 pans de 4mm pour ouvrir le carter.

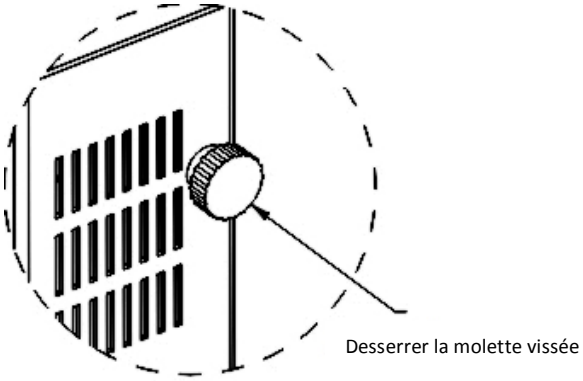

8.2. Retirer la meule

8.2.1. Nettoyer la machine avec la brosse, puis nettoyer la surface avec un linge sec.

8.2.2. Si vous venez d'utiliser la machine, attendre au moins 3 minutes pour que la température baisse après l'opération d'affûtage.

8.2.3. Maintenir la meule avec la main gauche, puis desserrer, avec la main droite, la vis dans le sens antihoraire avec la clé 6 pans de 4mm.

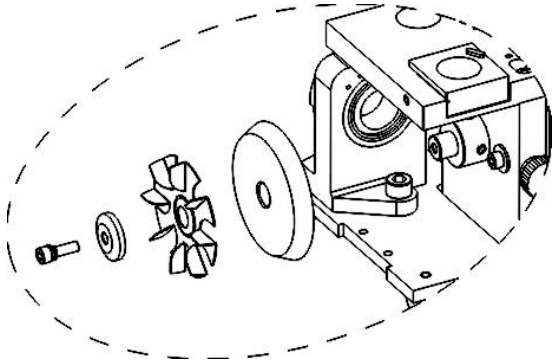

8.2.4. Retirer la meule diamant de la machine.

8.2.5. Mettre en place la meule neuve.

8.2.6. Positionner la meule sur l'axe du moteur et serrer la vis et le carter de la meule pour terminer.

Remarque : l'axe principal du moteur est très précis. Une mauvaise manipulation peut occasionner des détériorations et donc impacter la position de la meule.

9.0 **PIECES DE RECHANGE**

JDG-0332 Vue éclatée -1

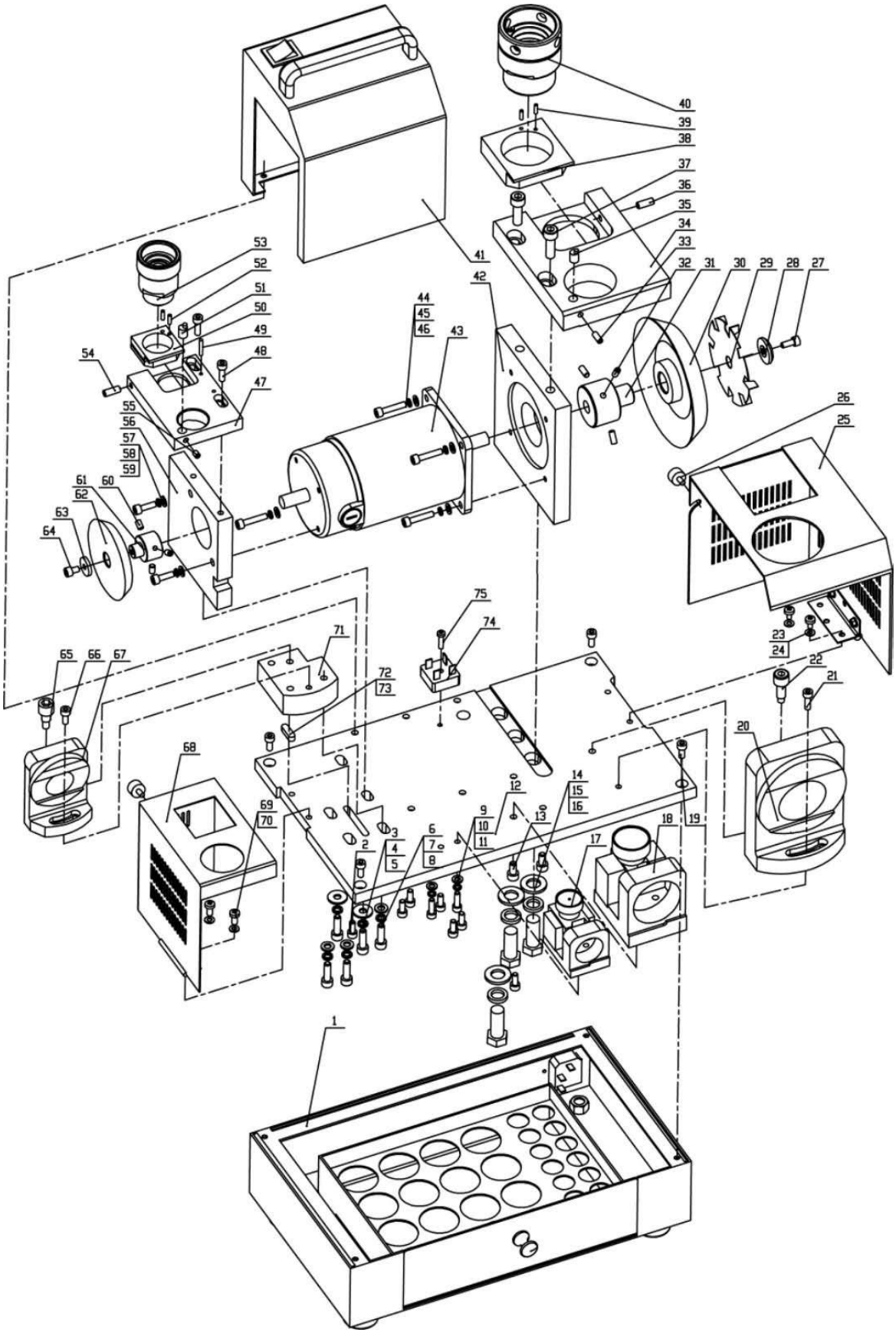

JDG-0332 Nomenclature de la vue éclatée -1

N° Rep.	Réf.	Description	Dimensions	Qté.
1	JDG0332-101	Embase de l'ensemble capot		1
2	GB70108-0516	BOULON HEX. À 6 PANS CREUX	M5x16	6
3	GB96102-06	RONDELLE PLATE (GRAND MODÈLE)	6	2
4	GB9387-06	RONDELLE ÉLASTIQUE	6	2
5	GB70108-0620	BOULON HEX. À 6 PANS CREUX	M6x20	2
6	GB9502-06	RONDELLE PLATE	6	3
7	GB9387-06	RONDELLE ÉLASTIQUE	6	3
8	GB70108-0620	BOULON HEX. À 6 PANS CREUX	M6x20	3
9	GB9502-04	RONDELLE PLATE	4	2
10	GB9387-04	RONDELLE ÉLASTIQUE	4	2
11	GB70108-0412	BOULON HEX. À 6 PANS CREUX	M4x12	2
12	JDG0332-112	PLAQUE AR		1
13	GB70108-0612	BOULON HEX. À 6 PANS CREUX	M6x12	2
14	GB96202-06	RONDELLE PLATE (GRAND MODÈLE)	12	3
15	GB9387-12	RONDELLE ÉLASTIQUE	12	3
16	GB578116-1230	Vis hex.	M12x30	3
17	JDG0332-117	Support d'alignement	Ø2-12mm	1
18	JDG0332-118	Support d'alignement	Ø12.1-32mm	1
19	GB70108-0512	BOULON HEX. À 6 PANS CREUX	M5x12	4
20	JDG0332-120	Point Angle Shelf	Ø12.1-32mm	1
21	GB70108-0516	BOULON HEX. À 6 PANS CREUX	M5x16	1
22	JDG0332-122	Vis bloc d'affûtage		1
23	GB81816-0510	VIS BORGNE	M5x10	2
24	GB9502-05	RONDELLE PLATE	5	2
25	JDG0332-125	Carter de meule	Ø12.1-32mm	1
26	JDG0332-126	Molette vissée du carter de meule		2
27	GB70108-0516	BOULON HEX. À 6 PANS CREUX	M5x16	1
28	JDG0332-128	Joint de la meule		1
29	JDG0332-129	Ailette		1
30	JDG0332-130	Meule		1
31	JDG0332-131	Axe aluminium		1
32	GB8007-0512	VIS DE REGLAGE HEX. AVEC POINTE CONIQUE	M5x12	3
33	GB8007-0512	VIS DE REGLAGE HEX. AVEC POINTE CONIQUE	M5x12	1
34	JDG0332-134	Plaque perforée à 2 trous		1
35	JDG0332-135	Goupille excentrique		1
36	GB7707-0616	VIS DE REGLAGE HEX. AVEC POINTE PLATE	M6x16	1
37	GB70108-0825	BOULON HEX. À 6 PANS CREUX	M8x25	2
38	JDG0332-138	Pièce coulissante		1
39	GB879100-0310	GOUPILLE ELASTIQUE	3x10	2
40	JDG0332-140	Mandrin à pince	Ø12.1-32mm	1
41	JDG0332-141	Ensemble capot principal		1
42	JDG0332-142	Plaque moteur		1
43	JDG0332-143	Moteur		1
44	GB9502-05	RONDELLE PLATE	5	4
45	GB9387-05	RONDELLE ÉLASTIQUE	5	4
46	GB70108-0525	BOULON HEX. À 6 PANS CREUX	M5x25	4
47	JDG0332-147	Plaque perforée à 2 trous Gauche		1
48	GB70108-0516	BOULON HEX. À 6 PANS CREUX	M5x16	2
49	GB119100-0320	GOUPILLE PARALLÈLE	3X20	1
50	JDG0332-150	Pièce coulissante Gauche		1
51	JDG0332-151	Goupille excentrique		1
52	GB879100-0310	GOUPILLE ÉLASTIQUE	3x10	2
53	JDG0332-153	Mandrin à pince	Ø2-12mm	1
54	GB7707-0516	VIS DE REGLAGE HEX. AVEC POINTE PLATE	M5x16	1
55	GB8007-0506	VIS DE REGLAGE HEX. AVEC POINTE CONIQUE	M5x6	1
56	JDG0332-156	Plaque moteur Gauche		1
57	GB9502-05	RONDELLE PLATE	5	2

58	GB9387-05	RONDELLE ÉLASTIQUE	5	2
59	GB70108-0525	BOULON HEX. À 6 PANS CREUX	M5x25	2
60	GB8007-0508	VIS DE REGLAGE HEX. AVEC POINTE CONIQUE	M5x8	3
61	JDG0332-161	Axe aluminium Gauche		
62	JDG0332-162	Meule		1
63	JDG0332-163	Joint de la meule		1
64	GB70108L-0512	Boulon hex. à 6 pans creux (Filetage à gauche)	M5x12	1
65	JDG0332-165	Vis logement angle de pointe		1
66	GB70108-0516	BOULON HEX. À 6 PANS CREUX	M5x16	1
67	JDG0332-167	Ensemble logement angle de pointe	Ø2-12mm	1
68	JDG0332-168	Carter de meule, Gauche		1
69	GB81816-0510	VIS BORGNE	M5x10	2
70	GB9502-05	RONDELLE PLATE	5	2
71	JDG0332-171	Plaque gauche		1
72	GB109603-0620	Clé ...	6x20	1
73	GB879100-0310	GOUPILLE ÉLASTIQUE	3x10	1
74	JDG0332-174	Pont redresseur		1
75	GB81816-0418	VIS BORGNE	M4x18	1

JDG-0332 Vue éclatée -2

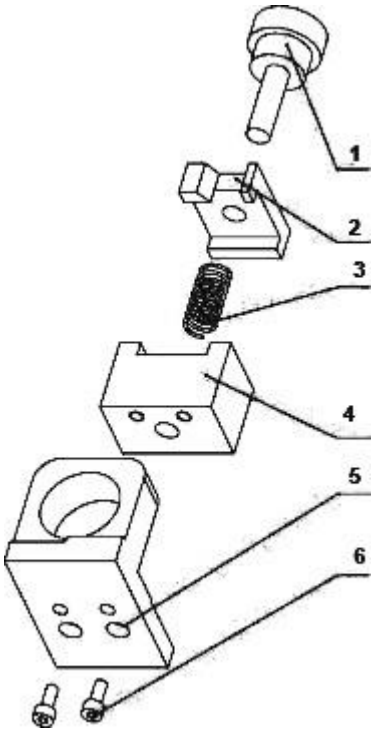

JDG-0332 Nomenclature de la vue éclatée -2

N° Rep.	Réf.	Description	Dimensions	Qté.
1	JDG0332-201	Vis de réglage d'outil		1
2	JDG0332-202	Bloc latéral du siège de réglage d'outil		1
3	JDG0332-203	Ressort de l'outil	1.1x10x10x25mm	1
4	JDG0332-204	Bloc central du siège de réglage d'outil		1
5	JDG0332-205	Siège de réglage d'outil		1
6	GB70108-0412	BOULON HEX. A 6 PANS CREUX	M4x12	2

JDG-0332 Vue éclatée -3

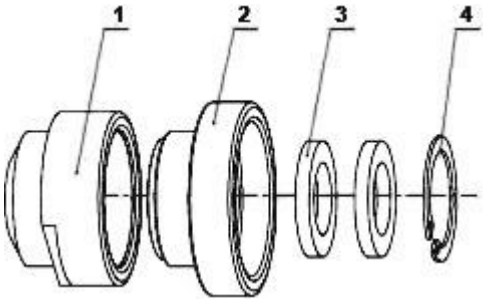

JDG-0332 Nomenclature de la vue éclatée -3

N° Rep.	Réf.	Description	Dimensions	Qté.
1	JDG0332-207	Mandrin		1
2	JDG0332-208	Verrouillage mandrin		1
3	DGBB6802RS	Palier	6802	2
4	GB893186-24	Circlip	24	1

JDG-0332 Vue éclatée -4

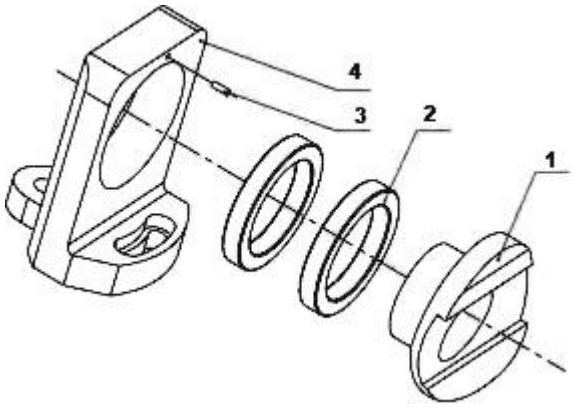

JDG-0332 Nomenclature de la vue éclatée -4

N° Rep.	Réf.	Description	Dimensions	Qté.
1	JDG0332-211	Manchon excentrique		1
2	DGBB6807RS	Palier	6807RS	2
3	GB879100-0412	GOUPILLE ÉLASTIQUE	4x12	1
4	JDG0332-214	Support d'affûtage		1

JDG-0332 Vue éclatée -5

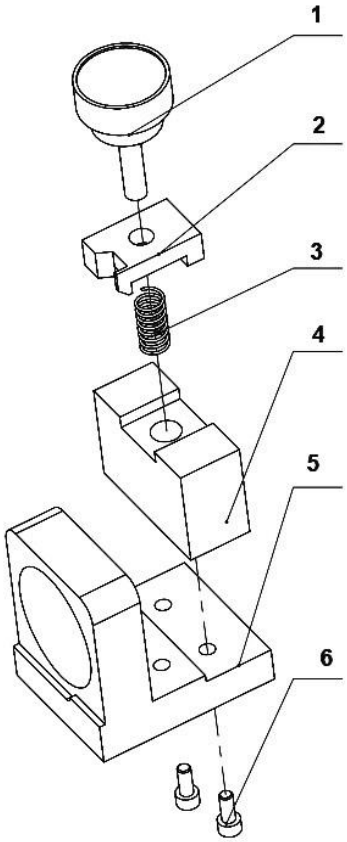

JDG-0332 Nomenclature de la vue éclatée -5

N° Rep.	Réf.	Description	Dimensions	Qté.
1	JDG0332-215	Vis de réglage d'outil		1
2	JDG0332-216	Bloc latéral du siège de réglage d'outil		1
3	JDG0332-217	Ressort de l'outil	1.1x10x10x25mm	1
4	JDG0332-218	Bloc central du siège de réglage d'outil		1
5	JDG0332-219	Siège de réglage d'outil		1
6	GB70108-0512	BOULON HEX. A 6 PANS CREUX	M5x12	2

JDG-0332 Vue éclatée -6

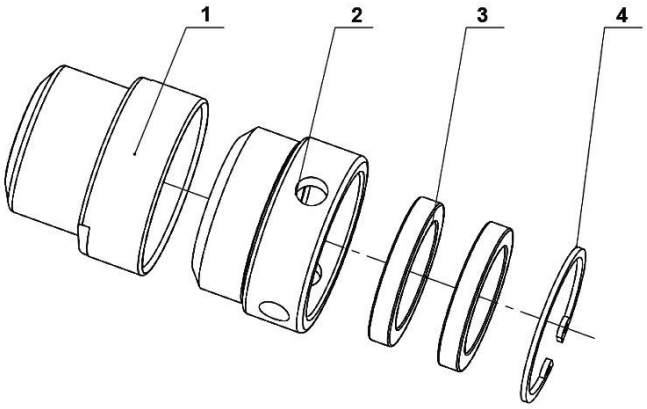

JDG-0332 Nomenclature de la vue éclatée -6

N° Rep.	Réf.	Description	Dimensions	Qté.
1	JDG0332-221	Mandrin		1
2	JDG0332-222	Verrouillage mandrin		1
3	DGBB6807RS	Palier	6807RS	2
4	GB893186-47	Circlip	47	1

JDG-0332 Vue éclatée -7

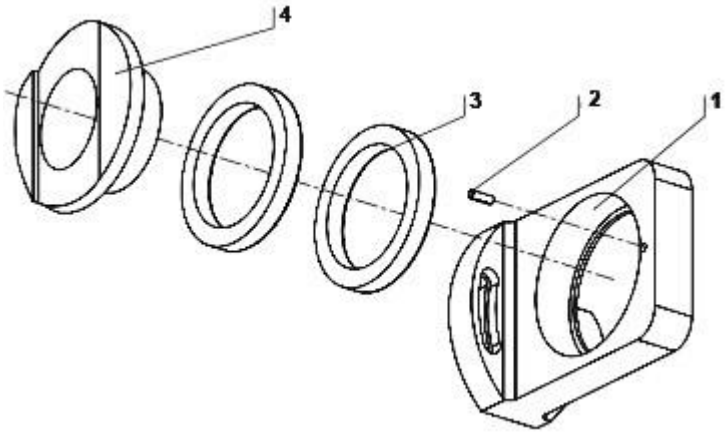

JDG-0332 Nomenclature de la vue éclatée -7

N° Rep.	Réf.	Description	Dimensions	Qté.
1	JDG0332-225	Support d'affûtage		1
2	GB879100-0412	GOUPILLE ÉLASTIQUE	4x12	1
3	DGBB6812RS	Palier	6812RS	2
4	JDG0332-228	Manchon excentrique		1

JDG-0332 Vue éclatée -8

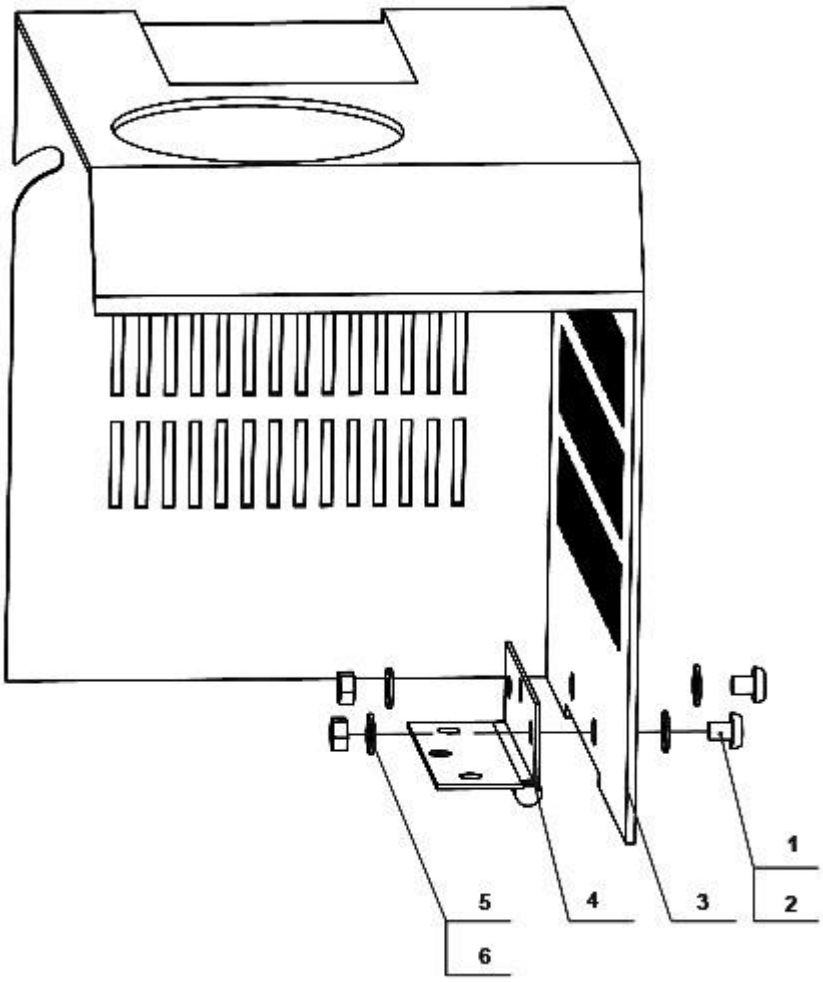

JDG-0332 Nomenclature de la vue éclatée -8

N° Rep.	Réf.	Description	Dimensions	Qté.
1	GB70215-0408	Vis à 6 pans creux	M4x8	2
2	GB9502-04	RONDELLE PLATE	4	2
3	JDG0332-303	Carter de meule		1
4	JDG0332-304	Charnière		1
5	GB9502-04	RONDELLE PLATE	4	2
6	GB617000-04	Ecrou hex.	M4	2

JDG-0332 Vue éclatée -9

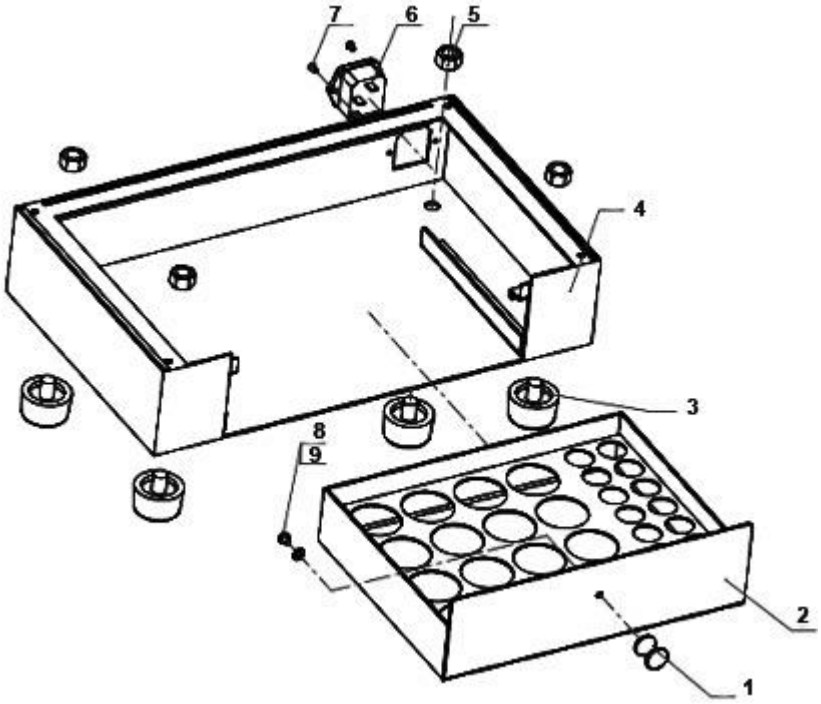

JDG-0332 Nomenclature de la vue éclatée -9

N° Rep.	Réf.	Description	Dimensions	Qté.
1	JDG0332-307	Poignée du tiroir		1
2	JDG0332-308	Tiroir de rangement		1
3	JDG0332-309	Patin		4
4	JDG0332-310	Capot fond de tiroir		1
5	GB617000-10	Ecrou hex.	M10	4
6	JDG0332-312	Prise d'alimentation dans le Module		1
7	GB819116-0305	VIS A TETE FRAISEE PLATE CRUCIFORME	M3x5	2
8	GB70215-0408	Vis à 6 pans creux	M4x8	1
9	GB9502-04	RONDELLE PLATE	4	1

JDG-0332 Vue éclatée -10

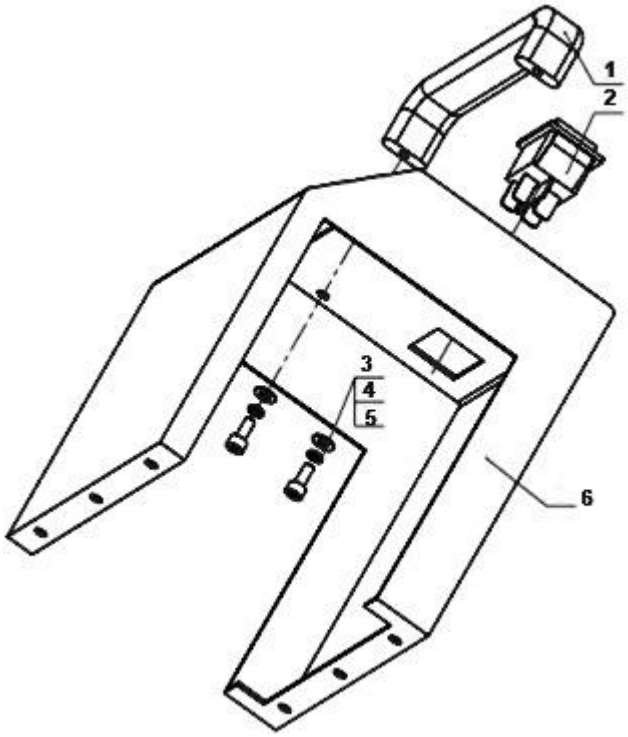

JDG-0332 Nomenclature de la vue éclatée -10

N° Rep.	Réf.	Description	Dimensions	Qté.
1	JDG0332-316	Poignée		1
2	JDG0332-317	Interrupteur		1
3	GB9502-04	RONDELLE PLATE	4	2
4	GB9387-04	RONDELLE ÉLASTIQUE	4	2
5	GB70108-0412	BOULON HEX. A 6 PANS CREUX	M4x12	2
6	JDG0332-321	Capot principal (habillage)		1

10.0 **Schéma de branchement**

JDG-0332…….1~230V, PE, 50Hz

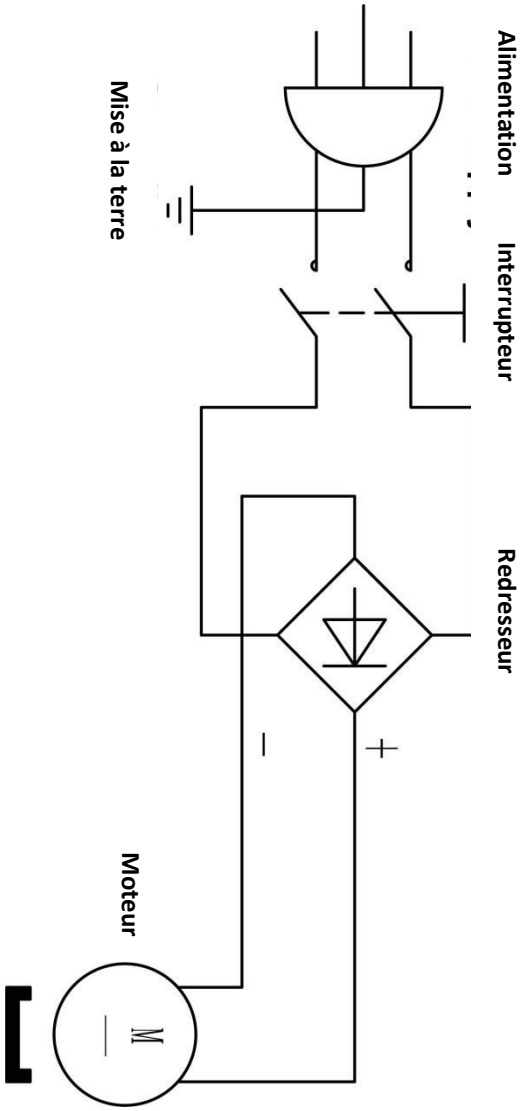

GB - ENGLISH

Environmental protection

Protect the environment.

Your appliance contains valuable materials which can be recovered or recycled. Please leave it at a specialized institution.

This symbol indicates separate collection for electrical and electronic equipment required under the WEEE Directive (Directive 2012/19/EC) and is effective only within the European Union.

DE - DEUTSCH

Umweltschutz

Schützen Sie die Umwelt!

Ihr Gerät enthält mehrere unterschiedliche, wiederverwertbare Werkstoffe.
Bitte entsorgen Sie es nur an einer spezialisierten Entsorgungsstelle.

Dieses Symbol verweist auf die getrennte Sammlung von Elektro- und Elektronikgeräten, gemäß Forderung der WEEE-Richtlinie (2012/19/EU). Diese Richtlinie ist nur innerhalb der Europäischen Union wirksam.

FR - FRANCE

Protection de l'environnement

Protégez l'environnement.

Votre équipement renferme des matériaux précieux pouvant être récupérés ou recyclés. Faites appel à un organisme spécialisé pour le mettre au rebut.

Ce symbole indique que la collecte de déchets électriques et électroniques (DEEE) doit être effectuée séparément conformément à la Directive 2012/19/CE, applicable uniquement au sein de l'Union Européenne.

Warranty / Garantie

TOOL FRANCE SARL guarantees that the supplied product(s) is/are free from material defects and manufacturing faults.
This warranty does not cover any defects which are caused, either directly or indirectly, by incorrect use, carelessness, damage due to accidents, repairs or inadequate maintenance or cleaning as well as normal wear and tear.
Further details on warranty (e.g. warranty period) can be found in the General Terms and Conditions (GTC) that are an integral part of the contract.
These GTC may be viewed on the website of your dealer or sent to you upon request.
TOOL FRANCE SARL reserves the right to make changes to the product and accessories at any time.

– – – –